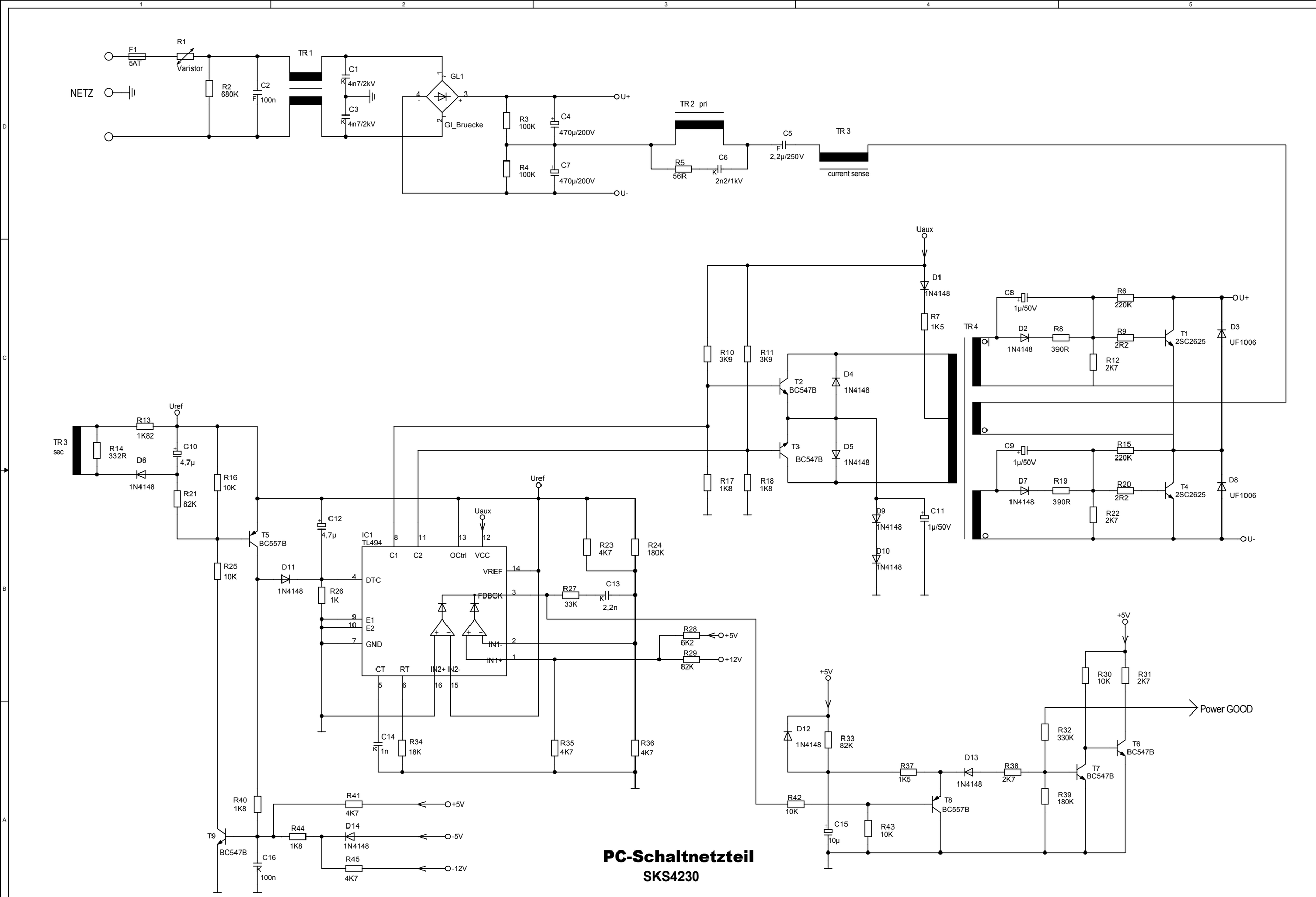

PC-Schaltnetzteil

SKS4230

31.07.2002

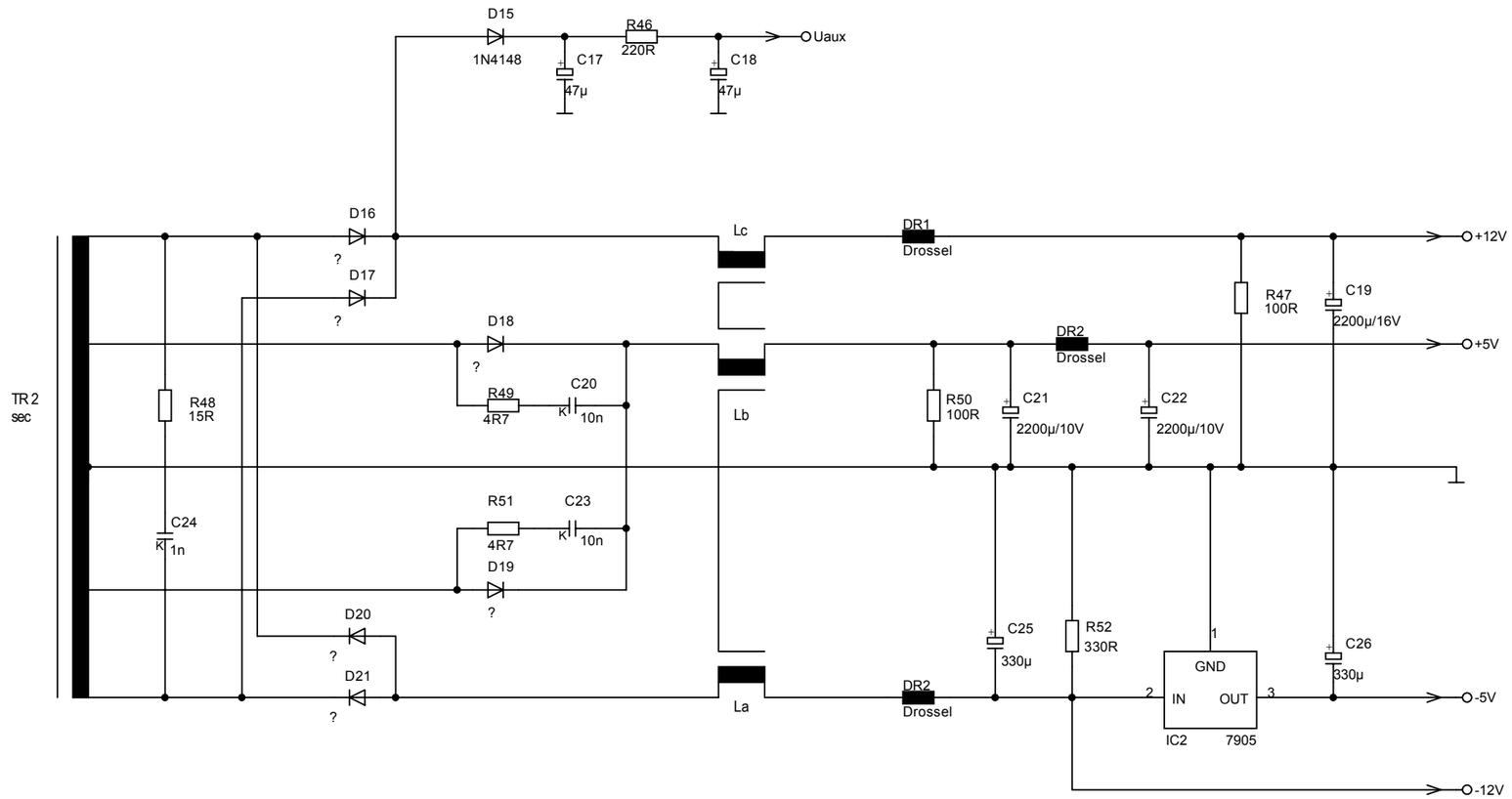

PC-Schaltnetzteil

SKS4230

31.07.2002